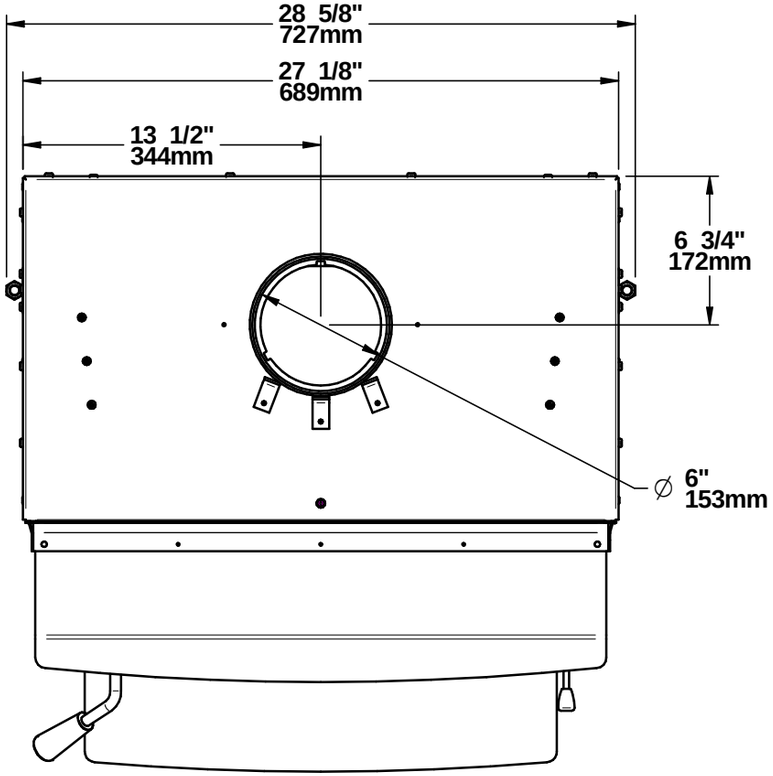

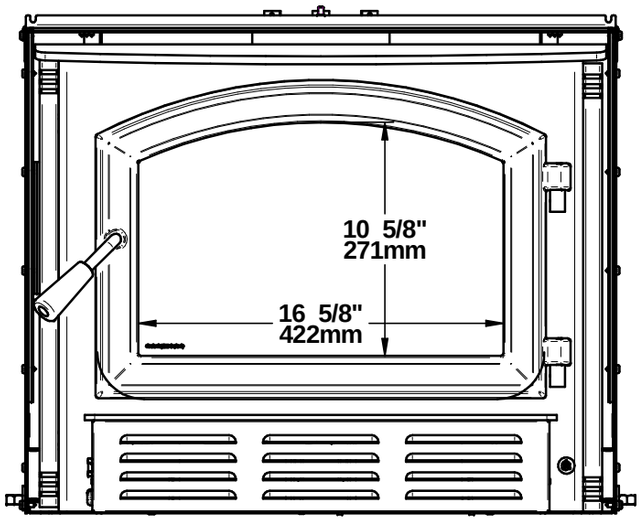

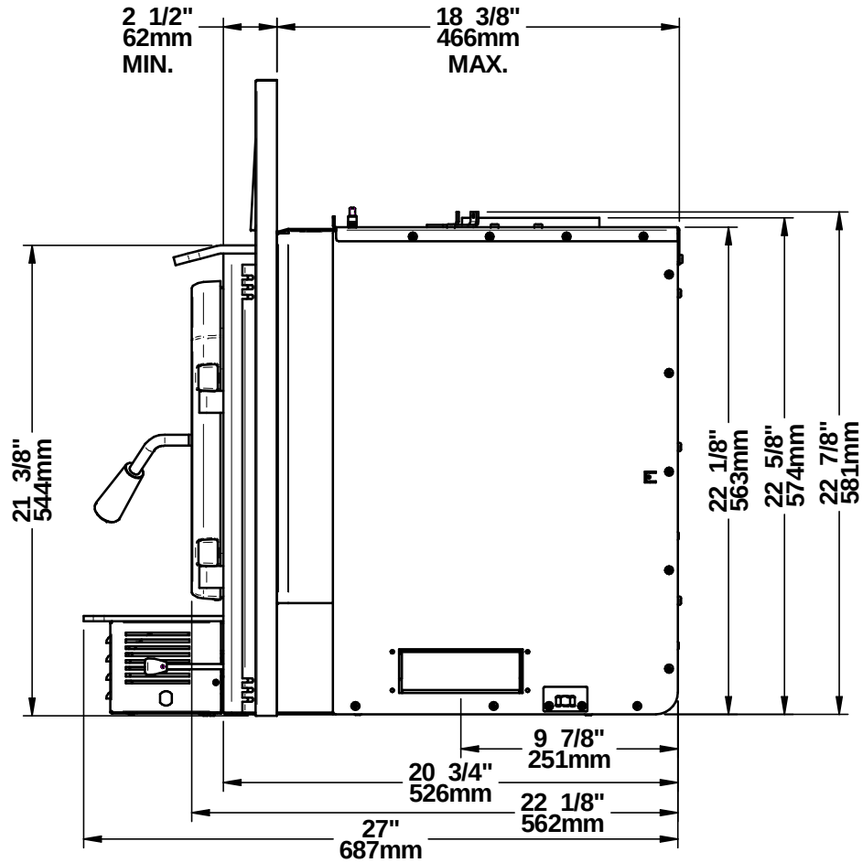

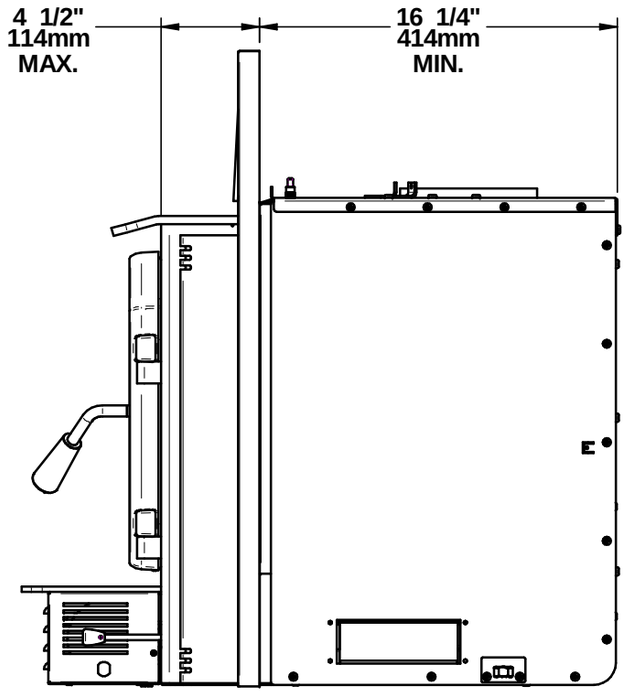

SOLUTION 2.3 (EB00064)

© 2021, FABRICANT DE POÊLES INTERNATIONAL INC. TOUS DROITS RESERVÉS / ALL RIGHTS RESERVED

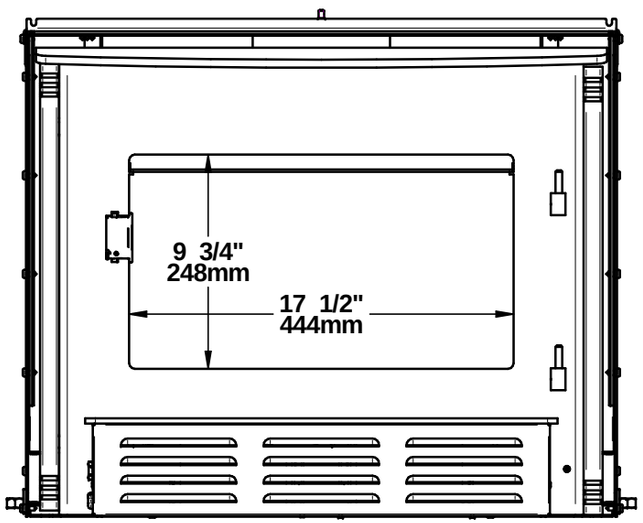

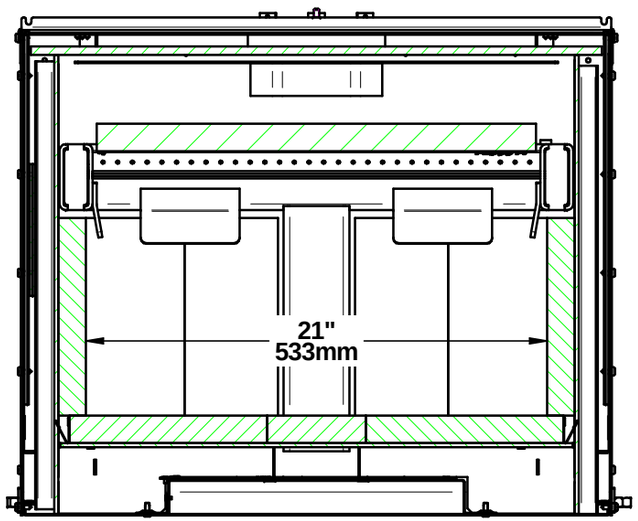

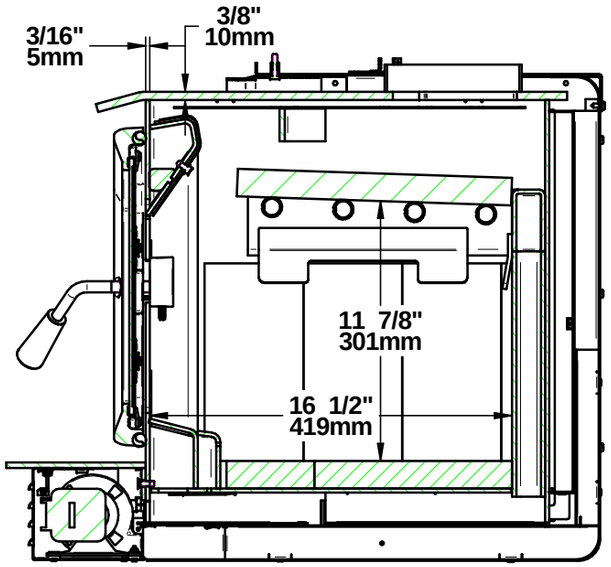

SOLUTION 2.3 (EB00064)
CHAMBRE À COMBUSTION / COMBUSTION CHAMBER

2021, FABRICANT DE POÊLES INTERNATIONAL INC. TOUS DROITS RESERVÉS / ALL RIGHTS RESERVED