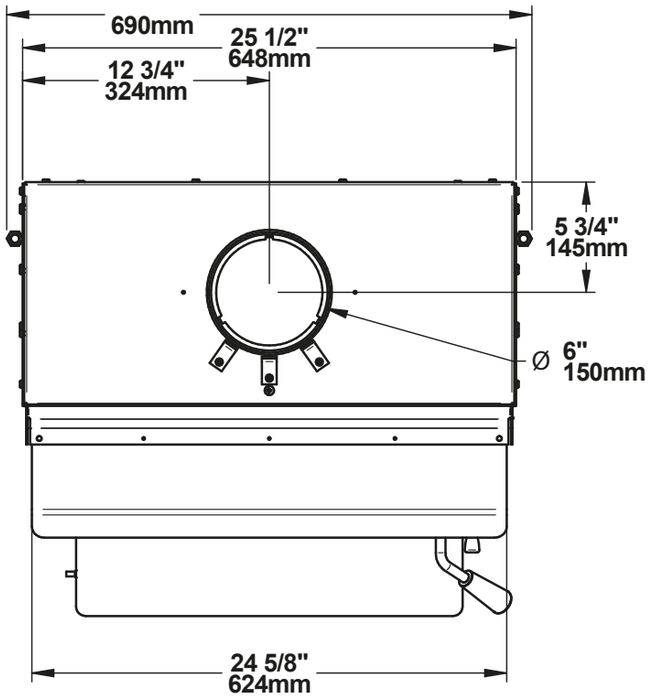

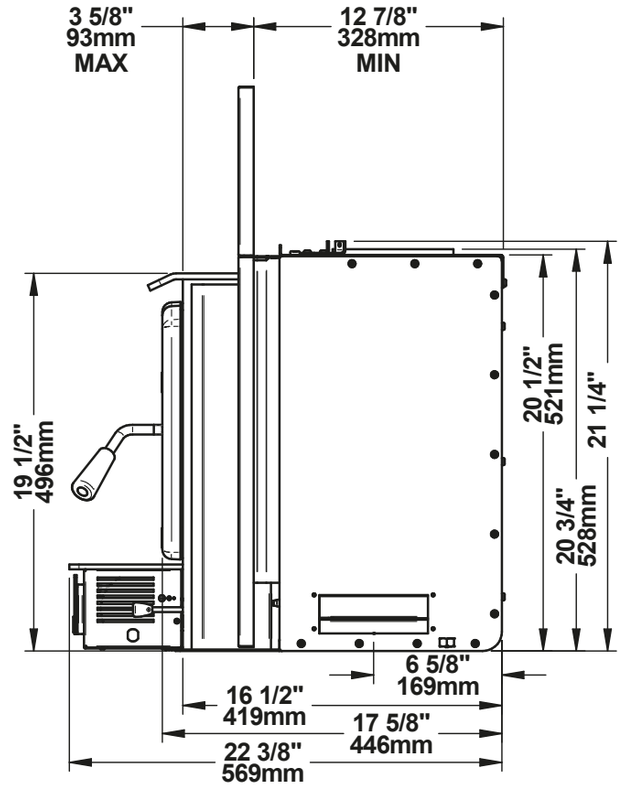

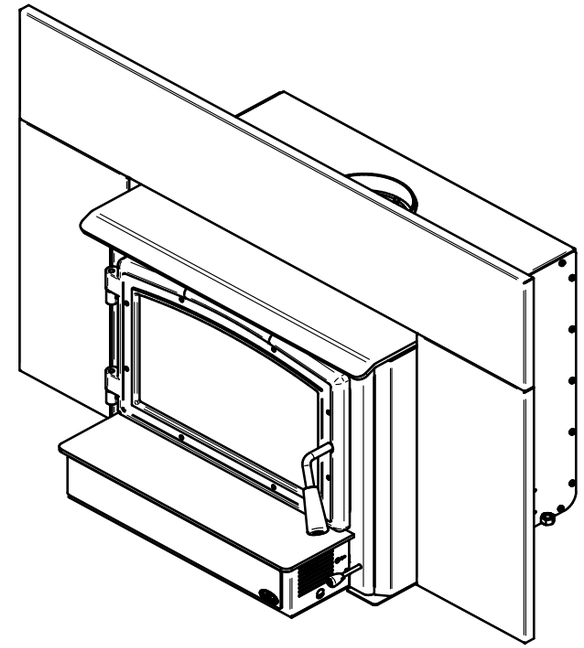

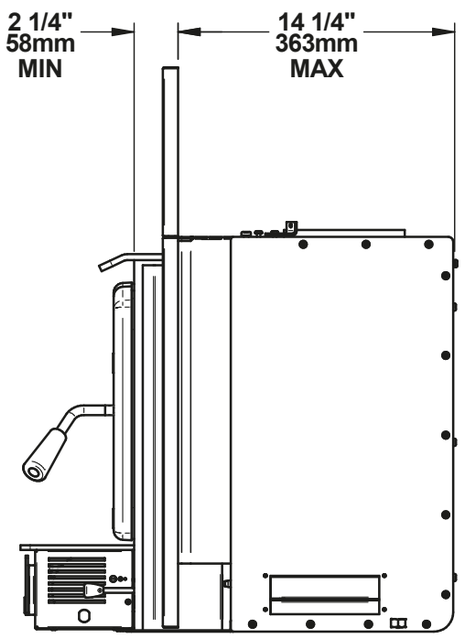

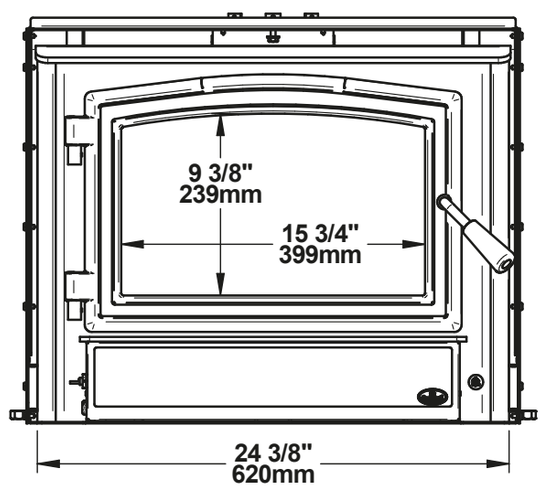

OSBURN 1700-I (OB01705)

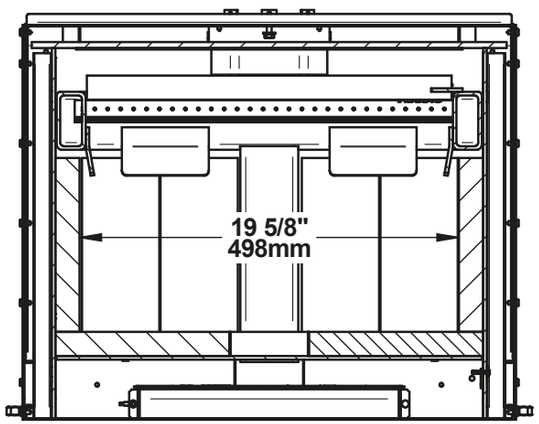

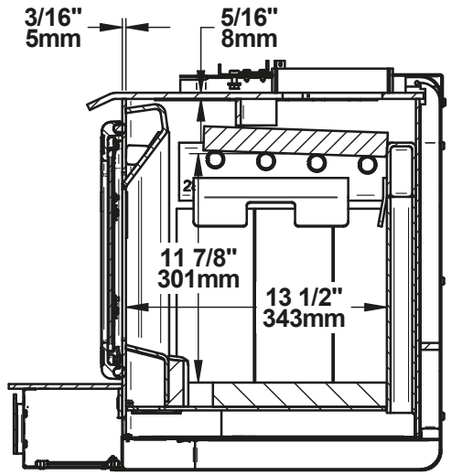

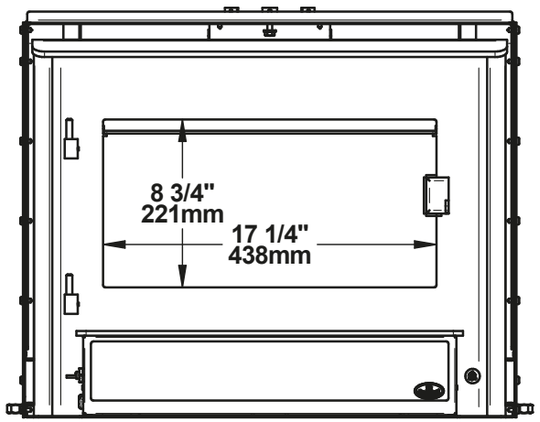

OSBURN 1700-I (OB01705)
CHAMBRE À COMBUSTION / COMBUSTION CHAMBER

© 2019, FABRICANT DE POÊLE INTERNATIONAL INC. TOUS DROITS RESERVÉS / ALL RIGHTS RESERVED